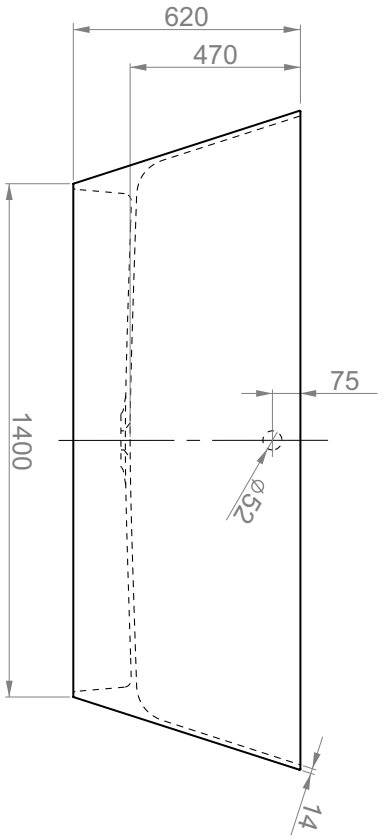
620
470
1400
75
Ø52
14

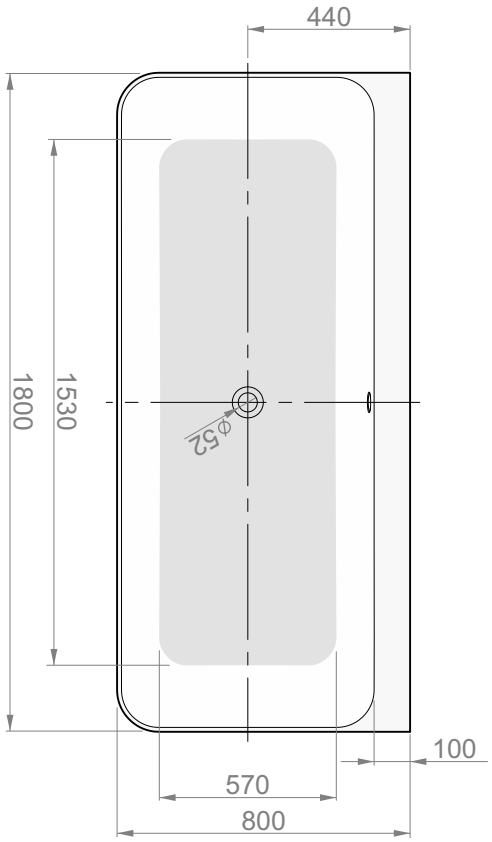
440
1800
1530
Ø52
100
570
800