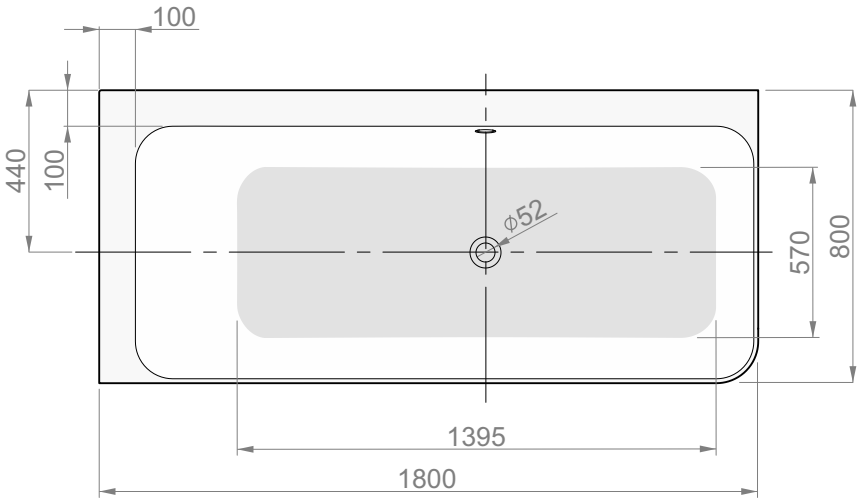
100
440
100
ϕ52
570
800
1395
1800

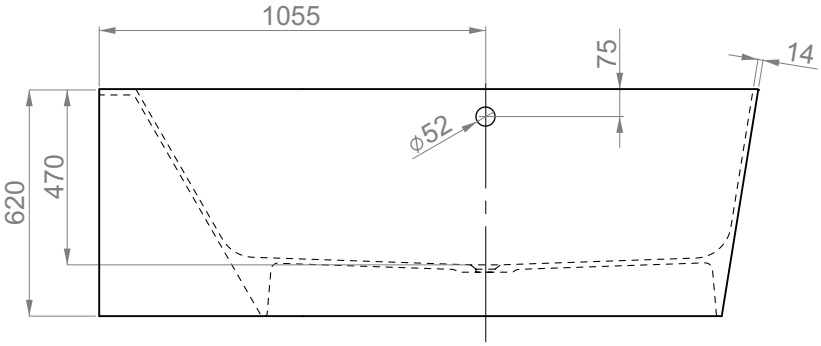
1055
75
14
ϕ52
620
470